ALFA ROMEO

品 番	i141

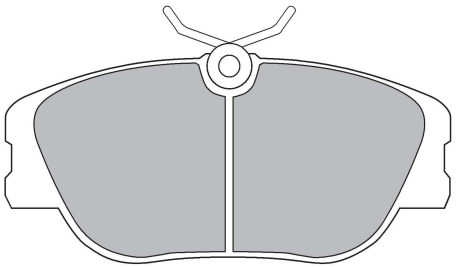

SIZE	W:130mm H:58.6mm
Front	ALFA ROMEO 155/164/GTV
備考:	

D300i	16,000円(税抜)
D550i	20,000円(税抜)
D750i/iL	25,000円(税抜)
P-comfort	24,000円(税抜)
P-sports	28,000円(税抜)
P-circuit	32,000円(税抜)
P-circuit+	37,000円(税抜)
0X(NR1-3)	25,000円(税抜)
0X(CC1-6)	27,000円(税抜)
0X(SC1-6)	28,000円(税抜)
0X(MF1)	37,000円(税抜)

品 番	i141se2

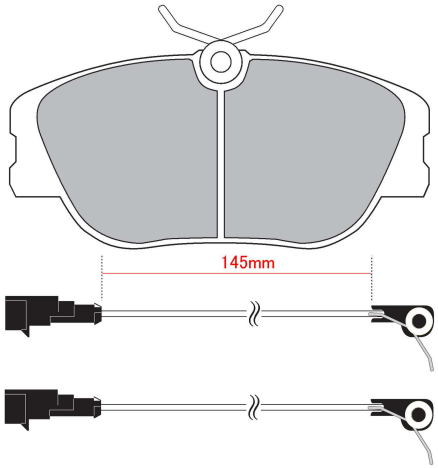

SIZE	W:130mm H:58.6mm (センサー:145mm)
Front	ALFA ROMEO 155/GTV
備考:パッド残量センサーが2個装着されるタイプ。	

D300i	20,000円(税抜)
D550i	設定無し
D750i/iL	設定無し
P-comfort	28,000円(税抜)
P-sports	設定無し
P-circuit	設定無し
P-circuit+	設定無し
0X(NR1-3)	設定無し
0X(CC1-6)	設定無し
0X(SC1-6)	設定無し
0X(MF1)	設定無し

品 番	i141bse2

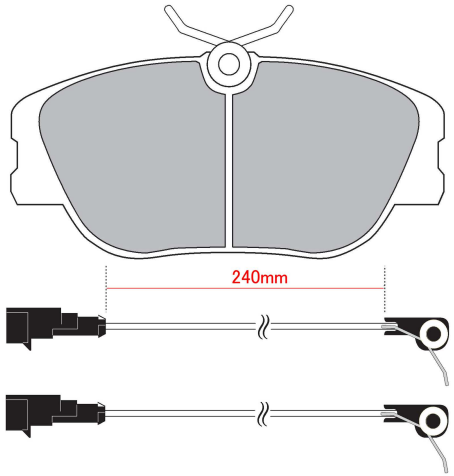

SIZE	W:130mm H:58.6mm (センサー:240mm)
Front	ALFA ROMEO 155/GTV
備考:パッド残量センサーが2個装着されるタイプ。	

D300i	20,000円(税抜)
D550i	設定無し
D750i/iL	設定無し
P-comfort	28,000円(税抜)
P-sports	設定無し
P-circuit	設定無し
P-circuit+	設定無し
0X(NR1-3)	設定無し
0X(CC1-6)	設定無し
0X(SC1-6)	設定無し
0X(MF1)	設定無し

品 番	i142

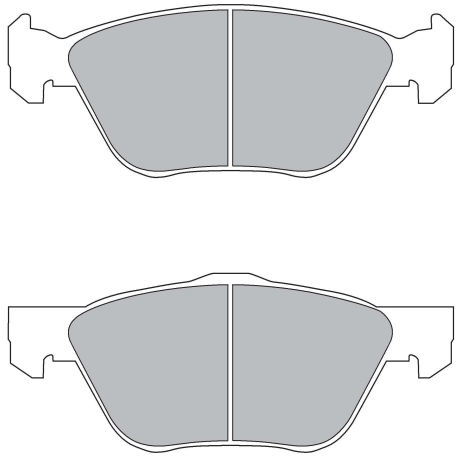

SIZE	㊤W:156mmH:59mm㊦W:155mmH:62mm
Front	ALFA ROMEO 145/147/155/156/GT/GTV
備考:インナーとアウター側の裏板形状非対称タイプ。	

D300i	16,000円(税抜)
D550i	20,000円(税抜)
D750i/iL	25,000円(税抜)
P-comfort	24,000円(税抜)
P-sports	28,000円(税抜)
P-circuit	32,000円(税抜)
P-circuit+	37,000円(税抜)
0X(NR1-3)	25,000円(税抜)
0X(CC1-6)	27,000円(税抜)
0X(SC1-6)	28,000円(税抜)
0X(MF1)	37,000円(税抜)

ALFA ROMEO

品 番	i142se1

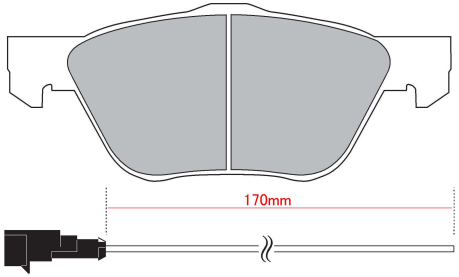

SIZE	W:155mm H:62mm (センサー:170mm)
Front	ALFA ROMEO 147/156
備考：パッド残量センサーが1個装着されるタイプ。	

D300i	18,000円(税抜)
D550i	設定無し
D750i/iL	設定無し
P-comfort	26,000円(税抜)
P-sports	設定無し
P-circuit	設定無し
P-circuit+	設定無し
0X(NR1-3)	設定無し
0X(CC1-6)	設定無し
0X(SC1-6)	設定無し
0X(MF1)	設定無し

品 番	i142se2

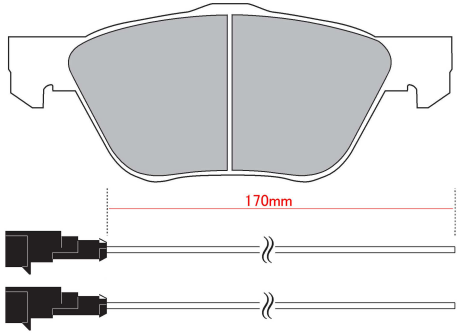

SIZE	W:155mm H:62mm (センサー:170mm)
Front	ALFA ROMEO 145/155/156/GTV
備考：パッド残量センサーが2個装着されるタイプ。	

D300i	20,000円(税抜)
D550i	設定無し
D750i/iL	設定無し
P-comfort	28,000円(税抜)
P-sports	設定無し
P-circuit	設定無し
P-circuit+	設定無し
0X(NR1-3)	設定無し
0X(CC1-6)	設定無し
0X(SC1-6)	設定無し
0X(MF1)	設定無し

品 番	i143

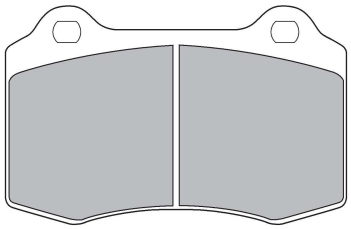

SIZE	W:110mm H:69mm T:17.5mm
Front	ALFA ROMEO 147/156/GTV
備考：brembo 4pot Caliper	

D300i	18,000円(税抜)
D550i	22,000円(税抜)
D750i/iL	27,000円(税抜)
P-comfort	26,000円(税抜)
P-sports	30,000円(税抜)
P-circuit	34,000円(税抜)
P-circuit+	39,000円(税抜)
0X(NR1-3)	27,000円(税抜)
0X(CC1-6)	29,000円(税抜)
0X(SC1-6)	30,000円(税抜)
0X(MF1)	39,000円(税抜)

品 番	i144

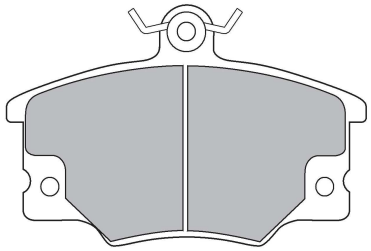

SIZE	W:104mm H:67mm
Front	ALFA ROMEO 147/156/GTV
備考：	

D300i	16,000円(税抜)
D550i	20,000円(税抜)
D750i/iL	25,000円(税抜)
P-comfort	24,000円(税抜)
P-sports	28,000円(税抜)
P-circuit	32,000円(税抜)
P-circuit+	37,000円(税抜)
0X(NR1-3)	25,000円(税抜)
0X(CC1-6)	27,000円(税抜)
0X(SC1-6)	28,000円(税抜)
0X(MF1)	37,000円(税抜)

ALFA ROMEO

品番	i146

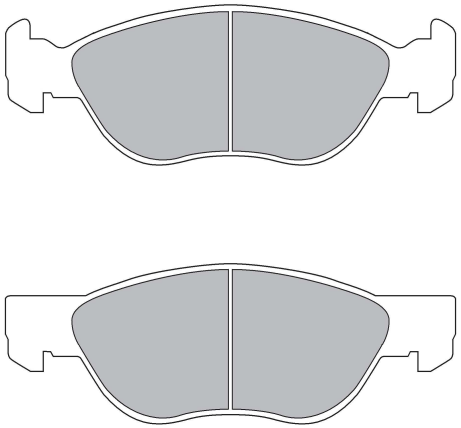

SIZE	㊤W:156mmH:52mm㊦W:156mmH:52mm
Front	ALFA ROMEO GTV(2.0 Fr:ATE)
備考：インナーとアウター側の裏板形状非対称タイプ。	

D300i	16,000円(税抜)
D550i	20,000円(税抜)
D750i/iL	25,000円(税抜)
P-comfort	24,000円(税抜)
P-sports	28,000円(税抜)
P-circuit	32,000円(税抜)
P-circuit+	37,000円(税抜)
0X(NR1-3)	25,000円(税抜)
0X(CC1-6)	27,000円(税抜)
0X(SC1-6)	28,000円(税抜)
0X(MF1)	37,000円(税抜)

品番	i147

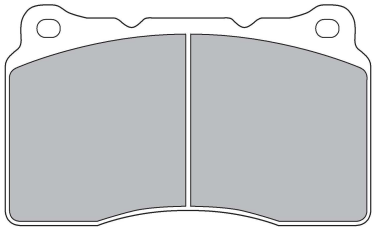

SIZE	W:132mm H:77mm
Front	ALFA ROMEO 166
備考：4pot Caliper	

D300i	18,000円(税抜)
D550i	22,000円(税抜)
D750i/iL	27,000円(税抜)
P-comfort	26,000円(税抜)
P-sports	30,000円(税抜)
P-circuit	34,000円(税抜)
P-circuit+	39,000円(税抜)
0X(NR1-3)	27,000円(税抜)
0X(CC1-6)	29,000円(税抜)
0X(SC1-6)	30,000円(税抜)
0X(MF1)	39,000円(税抜)

品番	i148

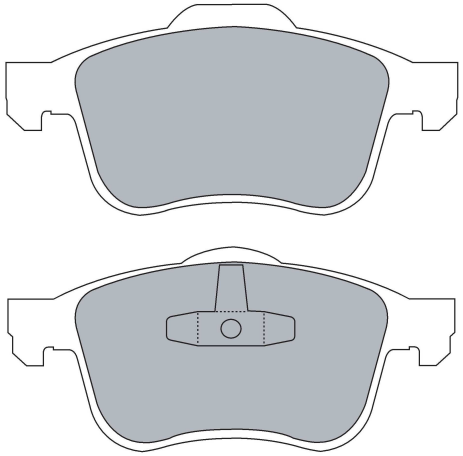

SIZE	㊤W:156mmH:71mm㊦W:155mmH:69mm
Front	ALFA ROMEO 159
備考：インナーとアウター側の裏板形状非対称タイプ。	

D300i	16,000円(税抜)
D550i	20,000円(税抜)
D750i/iL	25,000円(税抜)
P-comfort	24,000円(税抜)
P-sports	28,000円(税抜)
P-circuit	32,000円(税抜)
P-circuit+	37,000円(税抜)
0X(NR1-3)	25,000円(税抜)
0X(CC1-6)	27,000円(税抜)
0X(SC1-6)	28,000円(税抜)
0X(MF1)	37,000円(税抜)

品番	i340

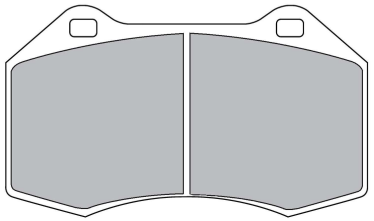

SIZE	W:124.5mm H:70.5mm
Front	ALFA ROMEO MITO(1.4TURBO SPORTS/ 1.4TURBO Quadrifoglio Verde)
備考：4pot Caliper	

D300i	18,000円(税抜)
D550i	22,000円(税抜)
D750i/iL	27,000円(税抜)
P-comfort	26,000円(税抜)
P-sports	30,000円(税抜)
P-circuit	34,000円(税抜)
P-circuit+	39,000円(税抜)
0X(NR1-3)	27,000円(税抜)
0X(CC1-6)	29,000円(税抜)
0X(SC1-6)	30,000円(税抜)
0X(MF1)	39,000円(税抜)

ALFA ROMEO

品 番	i241

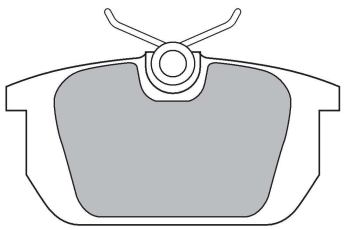

SIZE	W:87mm H:44.5mm
Rear	ALFA ROMEO 145/155 注1
備考:	

D300i	16,000円(税抜)
D550i	20,000円(税抜)
D750i/iL	25,000円(税抜)
P-comfort	24,000円(税抜)
P-sports	28,000円(税抜)
P-circuit	32,000円(税抜)
P-circuit+	37,000円(税抜)
0X(NR1-3)	25,000円(税抜)
0X(CC1-6)	27,000円(税抜)
0X(SC1-6)	28,000円(税抜)
0X(MF1)	37,000円(税抜)

品 番	i242

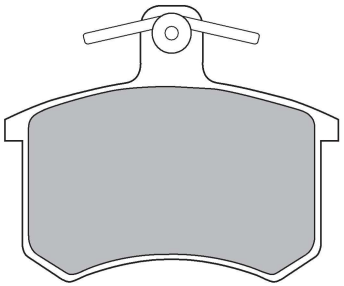

SIZE	W:87mm H:67mm
Rear	ALFA ROMEO 164
備考:	

D300i	16,000円(税抜)
D550i	20,000円(税抜)
D750i/iL	25,000円(税抜)
P-comfort	24,000円(税抜)
P-sports	28,000円(税抜)
P-circuit	32,000円(税抜)
P-circuit+	37,000円(税抜)
0X(NR1-3)	25,000円(税抜)
0X(CC1-6)	27,000円(税抜)
0X(SC1-6)	28,000円(税抜)
0X(MF1)	37,000円(税抜)

品 番	i243

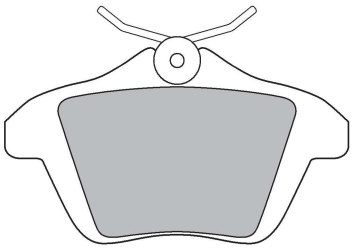

SIZE	W:90mm H:50mm
Rear	ALFA ROMEO 156/166
備考:	

D300i	16,000円(税抜)
D550i	20,000円(税抜)
D750i/iL	25,000円(税抜)
P-comfort	24,000円(税抜)
P-sports	28,000円(税抜)
P-circuit	32,000円(税抜)
P-circuit+	37,000円(税抜)
0X(NR1-3)	25,000円(税抜)
0X(CC1-6)	27,000円(税抜)
0X(SC1-6)	28,000円(税抜)
0X(MF1)	37,000円(税抜)

品 番	i245

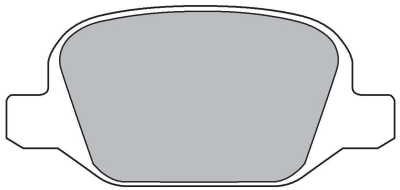

SIZE	W:96mm H:45mm
Rear	ALFA ROMEO 147/156
備考:	

D300i	16,000円(税抜)
D550i	20,000円(税抜)
D750i/iL	25,000円(税抜)
P-comfort	24,000円(税抜)
P-sports	28,000円(税抜)
P-circuit	32,000円(税抜)
P-circuit+	37,000円(税抜)
0X(NR1-3)	25,000円(税抜)
0X(CC1-6)	27,000円(税抜)
0X(SC1-6)	28,000円(税抜)
0X(MF1)	37,000円(税抜)

注1:純正品番よりご確認をお願いします。(i241 = 純正品番.60777601 / i247 = 純正品番.9947938)

ALFA ROMEO

品番	i247

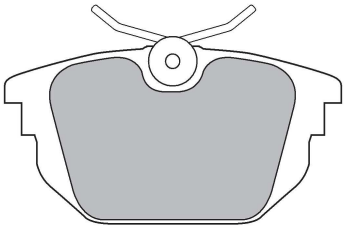

SIZE	W:87mm H:44.5mm
Rear	ALFA ROMEO 145/GT 注1
備考:	

D300i	16,000円(税抜)
D550i	20,000円(税抜)
D750i/iL	25,000円(税抜)
P-comfort	24,000円(税抜)
P-sports	28,000円(税抜)
P-circuit	32,000円(税抜)
P-circuit+	37,000円(税抜)
0X(NR1-3)	25,000円(税抜)
0X(CC1-6)	27,000円(税抜)
0X(SC1-6)	28,000円(税抜)
0X(MF1)	37,000円(税抜)

品番	i248

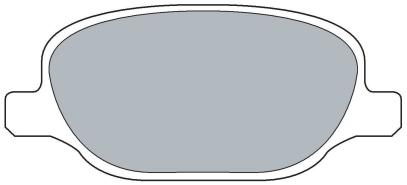

SIZE	W:116.7mm H:50mm
Rear	ALFA ROMEO 159/BRERA
備考:	

D300i	16,000円(税抜)
D550i	20,000円(税抜)
D750i/iL	25,000円(税抜)
P-comfort	24,000円(税抜)
P-sports	28,000円(税抜)
P-circuit	32,000円(税抜)
P-circuit+	37,000円(税抜)
0X(NR1-3)	25,000円(税抜)
0X(CC1-6)	27,000円(税抜)
0X(SC1-6)	28,000円(税抜)
0X(MF1)	37,000円(税抜)

品番	i249

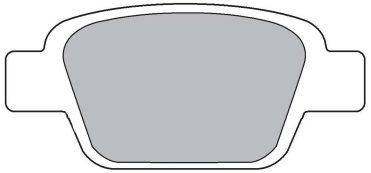

SIZE	W:94.8mm H:43mm
Rear	ALFA ROMEO MITO(1.4TURBO SPORTS/ 1.4TURBO Quadrifoglio Verde)
備考:BOSCH製	

D300i	16,000円(税抜)
D550i	20,000円(税抜)
D750i/iL	25,000円(税抜)
P-comfort	24,000円(税抜)
P-sports	28,000円(税抜)
P-circuit	32,000円(税抜)
P-circuit+	37,000円(税抜)
0X(NR1-3)	25,000円(税抜)
0X(CC1-6)	27,000円(税抜)
0X(SC1-6)	28,000円(税抜)
0X(MF1)	37,000円(税抜)

品番	

SIZE	
Rear	
備考:	

D300i	16,000円(税抜)
D550i	20,000円(税抜)
D750i/iL	25,000円(税抜)
P-comfort	24,000円(税抜)
P-sports	28,000円(税抜)
P-circuit	32,000円(税抜)
P-circuit+	37,000円(税抜)
0X(NR1-3)	25,000円(税抜)
0X(CC1-6)	27,000円(税抜)
0X(SC1-6)	28,000円(税抜)
0X(MF1)	37,000円(税抜)

注1:純正品番よりご確認をお願いします。(i241 = 純正品番.60777601 / i247 = 純正品番.9947938)